JUMAVI ILUMINACIÓN

USO DIMMER
12-24Vdc

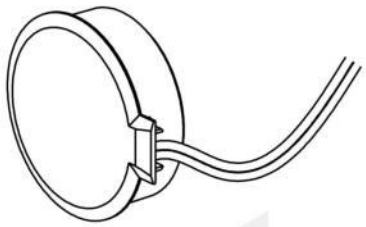

INTERRUPTOR INVISIBLE

REF. LDCTDM 012

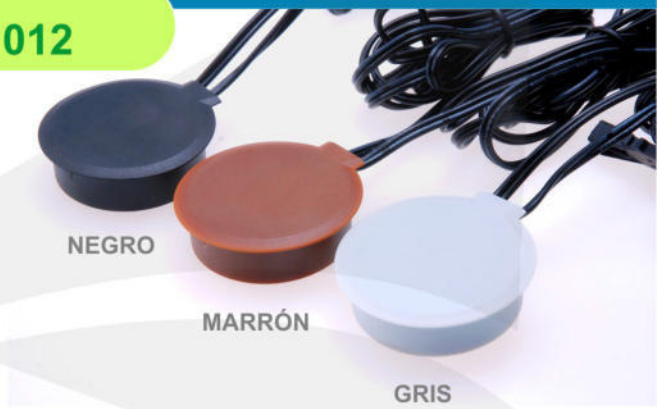

Este interruptor, detecta la variación de carga eléctrica que se produce en los cuerpos cuando acercamos la mano cerca de él .

Se coloca por la parte posterior, sin necesidad de traspasar el material, y dejando una distancia máxima de 9mm hasta la parte donde pondremos la mano.

Mediante un toque rápido encenderemos o apagaremos la luz, mientras que si mantenemos la mano fija, entrará en modo regulación.

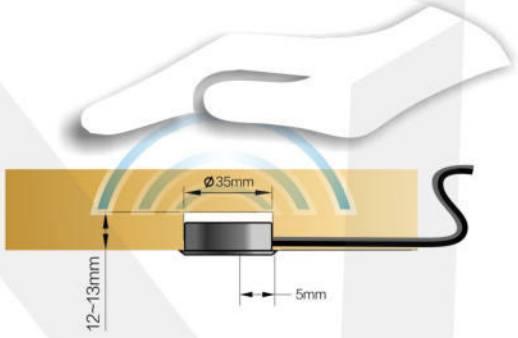

Parámetros técnicos

1. Voltaje de funcionamiento 12/24Vdc
2. Max. potencia gestionable 60W
3. Longitud del cable 1500mm
4. Protegido frente al polvo y elementos externos.

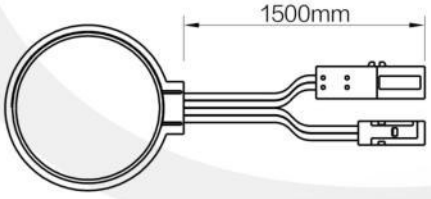

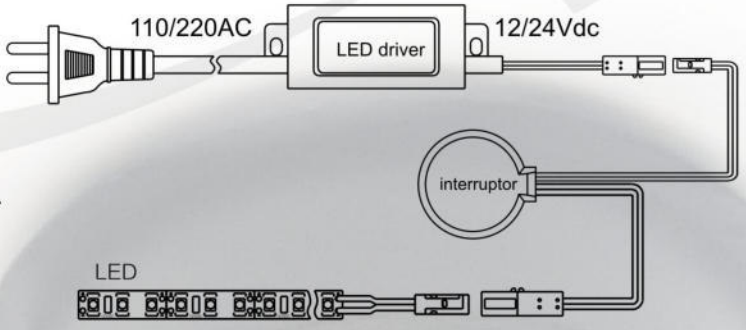

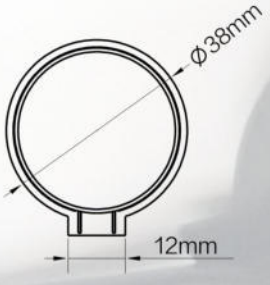

12/24Vdc 60Wmax.

JUMAVI ILUMINACION,S.L. CALLE MATADERO,53 46469 BENIPARRELL - VALENCIA www.jumavi.com info@jumavi.com
Tel.961200600 - 961212663 Fax. 961210756